SabiDrain

Caniveaux PP-HD avec grilles prémontées

LÉGERS, RÉSISTANTS, ÉCONOMIQUES, FACILES ET RAPIDES À INSTALLER

SabiDrain

Caniveau prémonté : léger, pratique et robuste !

Emboîtements mâle/femelle

SabiDrain offre un système de jonction exclusif qui, allié à une extrême légèreté du caniveau, permet un assemblage à la main ultra rapide, sans devoir démonter les grilles ! Le gain de temps est considérable.

Les caniveaux peuvent être verrouillés entre eux en parfaite ligne droite mais également avec un léger angle de 2°.

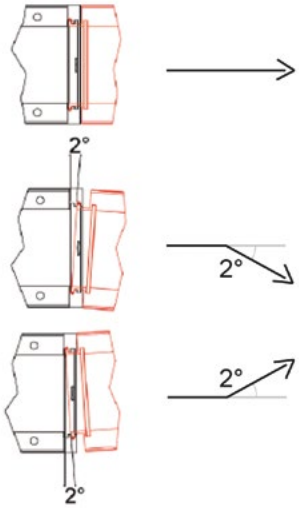

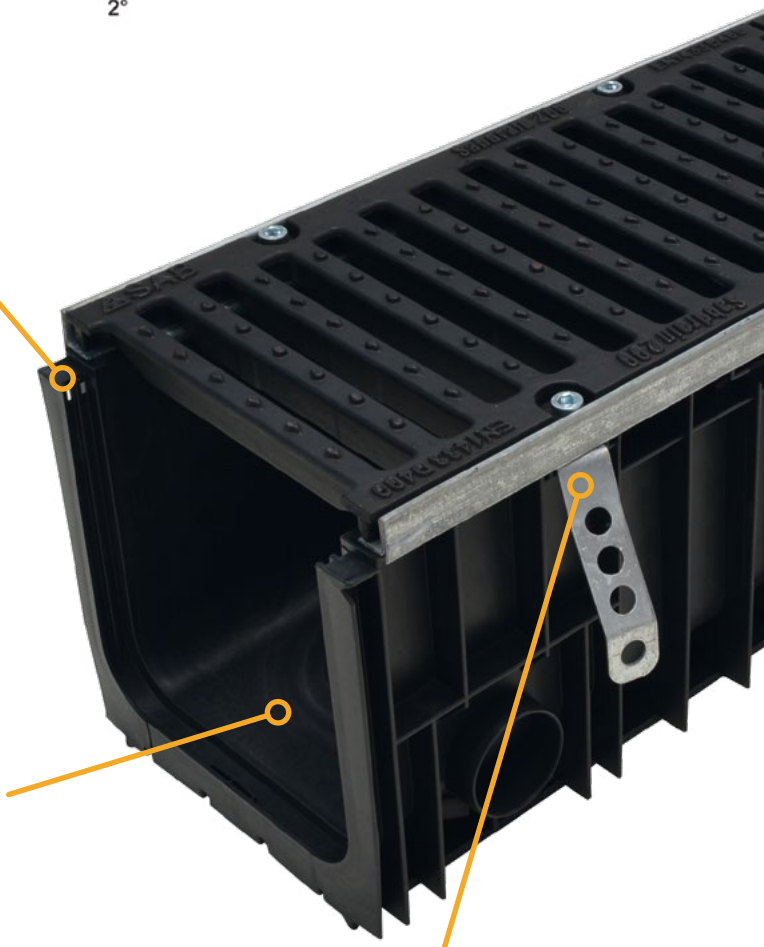

Caniveaux en PP-HD

Les surfaces internes des SabiDrain sont parfaitement lisses. Elles retiendront moins les impuretés et assureront une meilleure évacuation de l'eau que des caniveaux poreux. Les caniveaux restent plus secs et propres.

Hautement résistants à de nombreux agents chimiques (liste sur demande), non poreux et étanches aux jonctions, les caniveaux SabiDrain sont la solution idéale afin de réduire les risques de pollution des sols.

Fixations

Les SabiDrain sont livrés avec les grilles prémontées et fixées aux caniveaux. En fonction de la classe de résistance recherchée, certaines versions intègrent des pates latérales de renforcement.

Grilles prémontées

Les SabiDrain sont proposés avec plusieurs modèles de grilles afin de répondre aux différentes classes de résistance tout en offrant une réponse esthétique adaptée à chaque environnement.

Plaques de fermeture

Plusieurs versions sont disponibles, avec ou sans raccords pour y connecter les tuyaux d'évacuation.

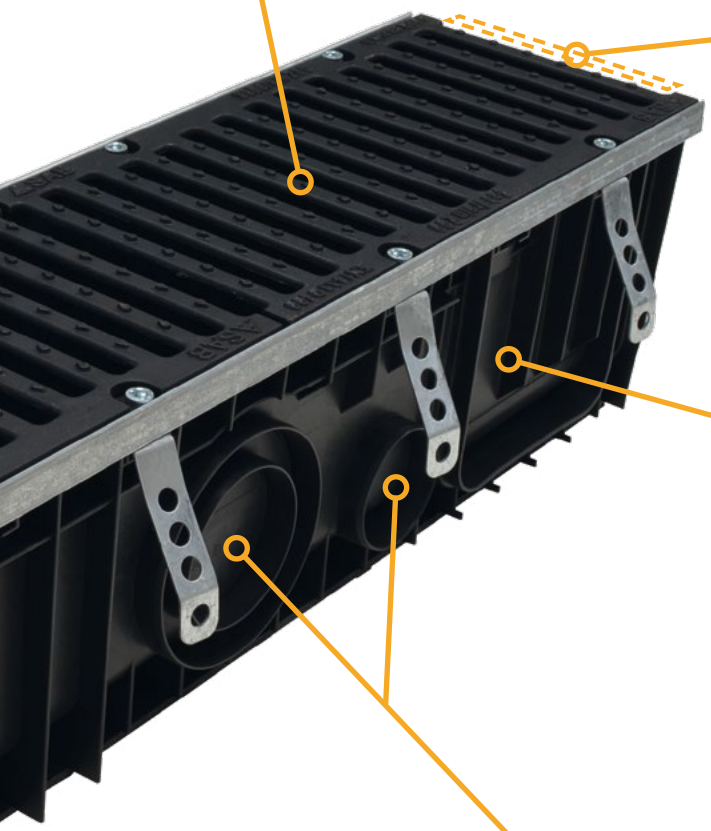

Emboitement à 90°

Les SabiDrain sont conçus pour pouvoir être emboités les uns aux autres à angle droit.

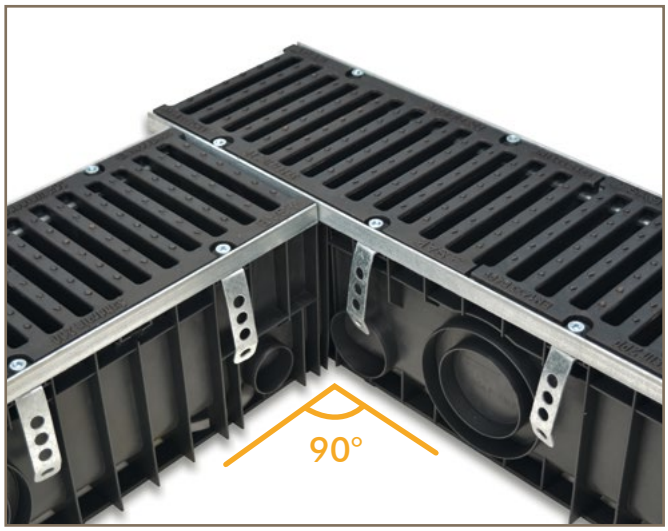

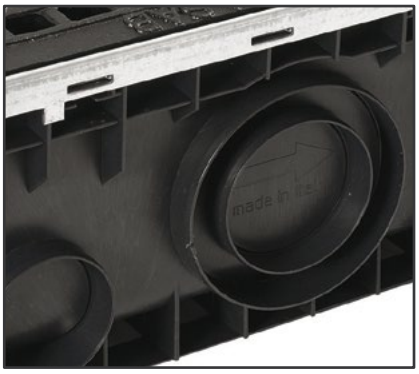

Sorties préformées

Chaque SabiDrain est équipé de sorties horizontales et verticales de différents diamètres. Les emboitements pré-formés permettent d'être certain que l'évacuation se fasse au niveau le plus bas évitant que de l'eau ne reste stagner. Ces sorties assurent une jonction solide entre le caniveau et les tuyaux d'évacuation.

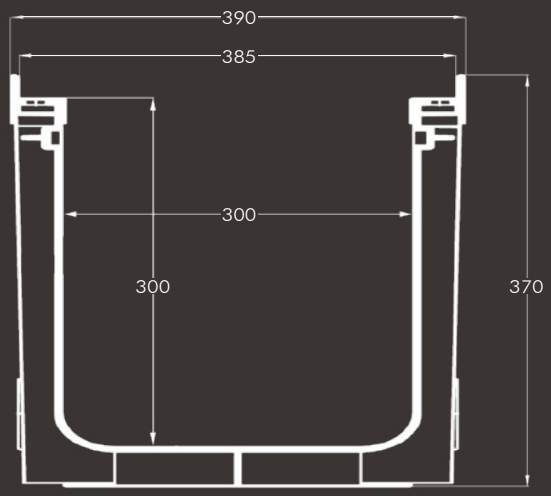

TYPE 300/300

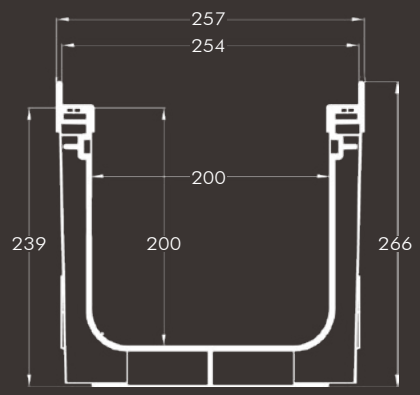

TYPE 200/200

	Type 300/300	Type 200/200	Type 200/150
Caniveaux en PP			
Dimensions internes (mm) L x l x H	500 x 300 x 300	1000 x 200 x 200	1000 x 200 x 150
Dimensions externes (mm) L x l x H	500 x 390 x 370	1000 x 257 x 266	1000 x 254 x 209
Sorties latérales (mm)	/	Ø 63 - Ø 90 - Ø 110 - Ø 160	Ø 63 - Ø 90 - Ø 110
Sorties inférieures (mm)	Ø 160 - Ø 200	Ø 110 - Ø 160	Ø 110 - Ø 160
Raccordement des caniveaux à 90°	Non	Oui	Oui
	D400	**D400**	**B125** 33/33
Grilles			
Matériau	Fonte vernie	Fonte vernie	Acier galvanisé
Résistance (kN)	400	400	125
Surface drainante (cm²)	704	494 (x2)	1782
Dimensions (mm) L x l x H	500 x 376 x 20	500 x 245 x 20 (x2)	1000 x 245 x 20

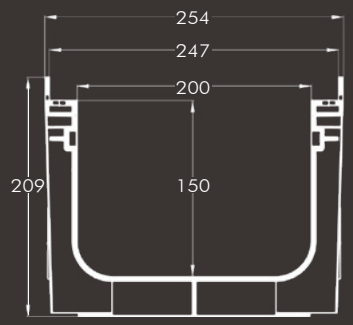

TYPE 200/150

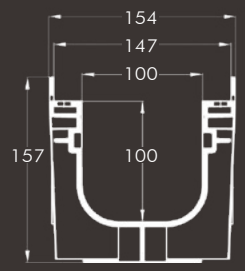

TYPE 100/100

Type 100/100			
1000 x 100 x 100			
1000 x 154 x 157			
Ø 63 - Ø 90			
Ø 63 - Ø 110			
Oui			
C250	**B125** 33/11	**A15** Galva	**A15** Polypropylène
Fonte vernie	Acier galvanisé	Acier galvanisé	Polypropylène
250	125	15	15
220 (x2)	800	260	171 (x2)
500 x 145 x 20 (x2)	1000 x 145 x 20	1000 x 145 x 20	500 x 145 x 28 (x2)

Mise en œuvre

1 La tranchée

Effectuer le creusement des tranchées aux dimensions adéquates (voir «Soubassements et remblayages»). Le fond doit être compact et stable.

2 Le soubassement

Couler le lit de béton liquide sur une épaisseur adéquate (voir «H» sur schémas). En cas de nécessité, doter le soubassement d'une armature de renforcement.

3 Pose des caniveaux - NE PAS DÉMONTER LES GRILLES !

Les caniveaux SabiDrain sont conçus pour être raccordés l'un à l'autre avec les grilles pré-montées. Poser les caniveaux sur le soubassement à partir du point d'écoulement. Maintenir fermement le premier caniveau et emboîter par poussée verticale l'élément suivant. Lorsqu'une étanchéité complète des raccords est nécessaire, il est conseillé d'utiliser un joint de colle ou du mastic polyuréthane.

Pour les caniveaux qui en sont munis, écarter les pates de renfort latérales pour obtenir un angle de 45° par rapport au caniveau.

Avant l'étape suivante, protéger les grilles des éclaboussures de béton.

4 Coffrage

Remblayer les côtés du caniveau avec un béton coulé d'une épaisseur adaptée (voir «L» sur schémas). Le béton devra venir remplir tous les interstices et être bien compacté. Une armature de répartition des charges est conseillée à partir de la classe D400.

5 Revêtement final

Réaliser le revêtement final en veillant à ce que son niveau supérieur soit 3 à 5 mm au-dessus du plan d'écoulement de la grille.

Un descriptif pour cahier des charges complet spécifique à chaque modèle SabiDrain est disponible sur simple demande ou téléchargeable sur la page sabfr.matgeco.be.

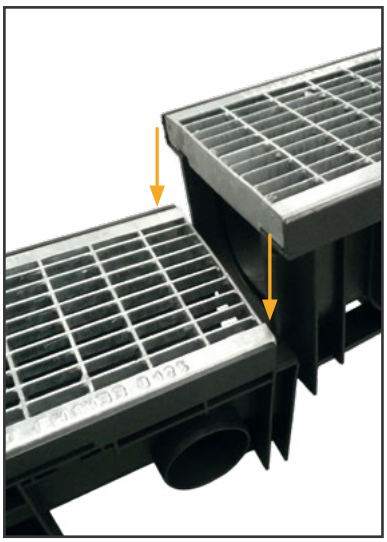

Emboîter les caniveaux les uns aux autres sans enlever les grilles prémontées.

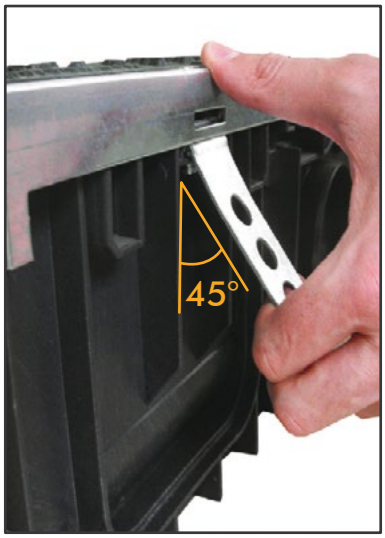

Pour les caniveaux qui en sont pourvus, écarter les pates de renfort à 45°.

L'enrobage en béton devra être réalisé avec soin (voir tableau des épaisseurs).

Soubassements et remblayages

Béton

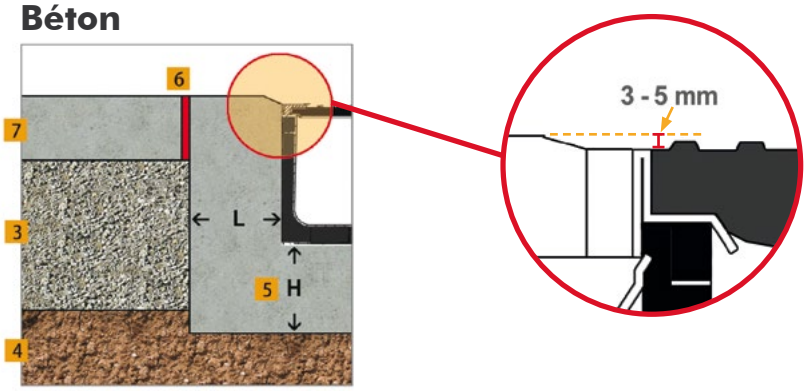

1. Couche d'usure
2. Lit de pose
3. Lit porteur
4. Sol
5. Béton
6. Joint en bitume
7. Béton
8. Pavés

Pavage

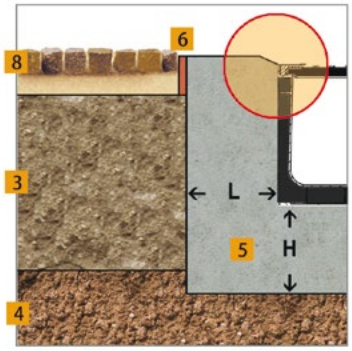

Classe	A15	B125	C250	D400
Applications *Plus d'informations en dernière page sur la classe de résistance à choisir.*				
Soubassement - H (mm)	80	100	150	200
Remblayage - L (mm)	100	100	150	200

Asphalte (max. C250)

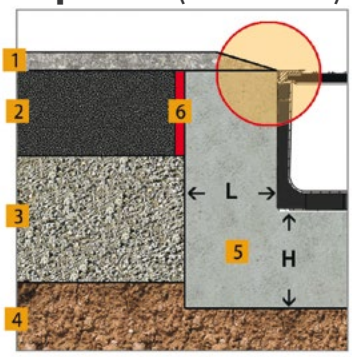

Asphalte

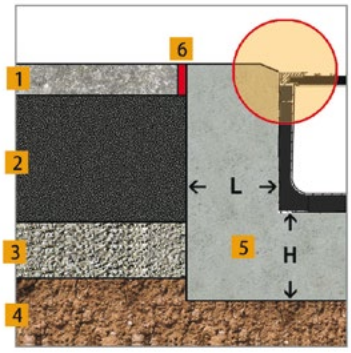

Asphalte drainant

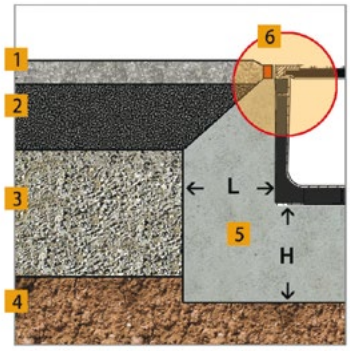

À partir de la classe D400, une armature de répartition des charges est conseillée.

SabiDrain offre des solutions pour chez les particuliers, en zones industrielles ou encore en espaces publics.

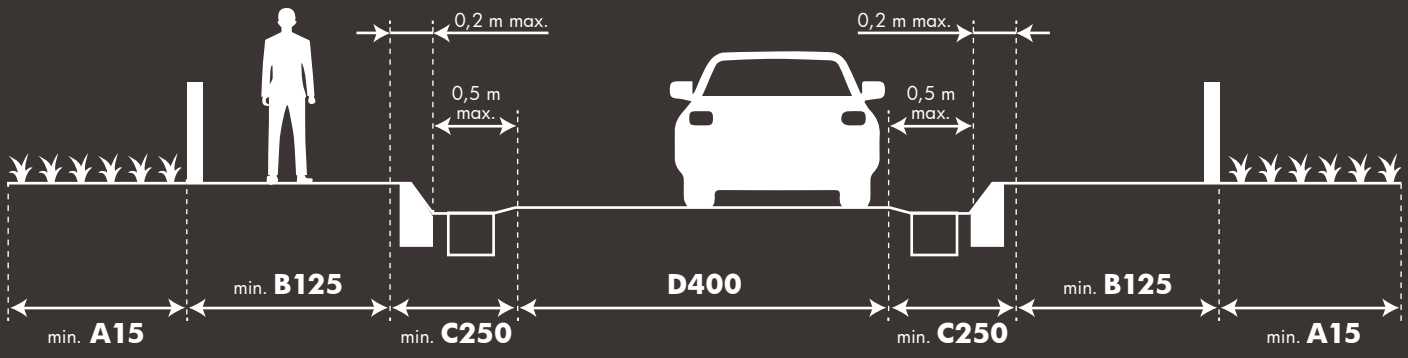

Retrouvez de plus amples informations
sur **sabfr.matgeco.be**

Quelle résistance choisir ? (voir norme EN 124)

	Classe	Résistance		Emploi
	A15	15 kN	1,5 tonnes	Surfaces ou espaces verts utilisés exclusivement par les piétons ou les cyclistes.
	B125	125 kN	12,5 tonnes	Trottoirs, aires de stationnement privées, parkings à étages ou toute autre zone à accès limité aux voitures.
	C250	250 kN	25 tonnes	Bordures de trottoirs ou zones à faible trafic, accessibles aux véhicules routiers à vitesse réduite.
	D400	400 kN	40 tonnes	Voies de circulation, accotements stabilisés ou aires de stationnement pour tous types de véhicules routiers.

MatGeco Geotechnical products

MatGeco sa • Z.I. Sud (1) • Rue Buisson aux Loups, 10a • 1400 Nivelles
Tél : 067/33 00 75 • info@matgeco.be • Site web : **www.matgeco.be**

Les renseignements fournis sont le résultat d'études et d'expériences, ils sont communiqués de bonne foi, mais ne peuvent en aucun cas constituer une garantie de notre part ni engager notre responsabilité, même en cas de violation de droits de tiers. Nous ne sommes pas responsables du placement des produits.

ÉDITION 03/2024